PT560E

压力变送器

PT-600-SEG14-A-ZVG/US

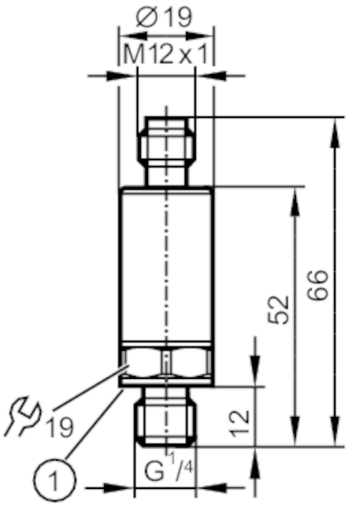

1 密封圈

产品特征				
输入和输出总数		模拟输出数量: 1		
测量范围		0...600 bar	0...8700 psi	0...60 MPa
系统接口		螺纹连接 G 1/4 外螺纹 (DIN EN ISO 1179-2)		
应用				
应用		用于移动领域		
介质		液体和气体介质		
介质温度	[°C]	-40...125		
爆破压力最小值		2500 bar	36255 psi	250 MPa
抗压强度		1500 bar	21755 psi	150 MPa
注意抗压强度		静态		
耐真空	[mbar]	-1000		
压力		相对压力		
电气数据				
工作电压	[V]	8...32 DC		
绝缘电阻最小值	[MΩ]	100; (500 V DC)		
防护等级		III		
反相保护		有		
开机延迟时间	[s]	< 0.1		
总的输入/输出				
输入和输出总数		模拟输出数量: 1		
输出				
输出数量		1		
输出信号		模拟信号		
模拟输出数量		1		
模拟电流输出	[mA]	4...20		
负载最大值	[Ω]	(Ub - 8 V) / 21,5 mA; @8V = 0 Ω; @12V max. 200 Ω; @24V max. 750 Ω		

PT560E

压力变送器

PT-600-SEG14-A-ZVG/US

短路保护	有		
过载保护	有		
测量/设定范围			
测量范围	0...600 bar	0...8700 psi	0...60 MPa
精度/偏差			
重复精度 ［测量范围值的%］	< ± 0,05; （温度波动< 10 K）		
特征曲线偏差 ［测量范围值的%］	< ± 0,8; （包括：安装拧得过紧导致的漂移 、零点和测量范围误差 、非线性 、迟滞）		
线性偏差 ［测量范围值的%］	< ± 0,25 (BFSL) / < ± 0,5 (LS)		
滞后偏差 ［测量范围值的%］	< ± 0,2		
长时间稳定性 ［测量范围值的%］	< ± 0,1; （每6个月）		
温度系数零点 ［测量范围值的百分比 / 10 K］	< ± 0,1 (0...80 °C); < ± 0,2 (-40...0 °C / 80...125 °C)		
温度系数量程 ［测量范围值的百分比 / 10 K］	< ± 0,1 (0...80 °C); < ± 0,2 (-40...0 °C / 80...125 °C)		
反应时间			
阶跃函数响应时间 模拟输出 [ms]	2		
工作条件			
环境温度 [°C]	-40...100		
存储温度 [°C]	-40...100		
外壳防护等级	IP 67; IP 69K		
认证/测试			
EMC电磁兼容	Störfestigkeit nach UN ECE R10, Rev. 6		
	ISO 11452-2	100 V/m	
	DIN EN 61326-1		
抗冲击	DIN EN 60068-2-27	500 g (1 ms)	
抗震	DIN EN 60068-2-6	20 g (10...2000 Hz)	
MTTF ［年］	711		
承压设备指令	Modul A; 可用于第2组流体；根据需求流体组1的流体		
机械技术数据			
重量 [g]	59.3		
原材料	不锈钢（ 630/1.4542 /17-4 PH ）; 不锈钢(1.4404 / 316L); PEI		
材料(接液部件)	不锈钢（ 630/1.4542 /17-4 PH ）		
开关动作寿命	6千万；（在额定压力的1.2倍）		
拧紧扭矩 [Nm]	30...50; （推荐的拧紧扭矩；取决于润滑 、密封及压力等级）		
系统接口	螺纹连接 G 1/4 外螺纹 (DIN EN ISO 1179-2)		
过程连接密封	HNBR (DIN EN ISO 1179-2)		
已集成限制器元件	有		
注释			
注释	BFSL = Best Fit Straight Line		
	LS = 极限点设定		
包装单位	1 件		

PT560E

压力变送器

PT-600-SEG14-A-ZVG/US

电气连接

接插件：1 x M12; 译码：A

接口

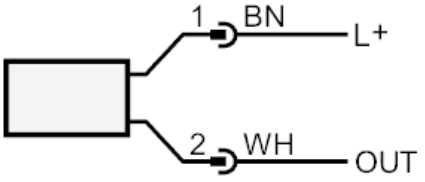

OUT	模拟量输出 颜色符合DIN EN 60947-5-6标准 芯线颜色：
BN =	棕色
WH =	白色

图表

特征负荷曲线电流输出

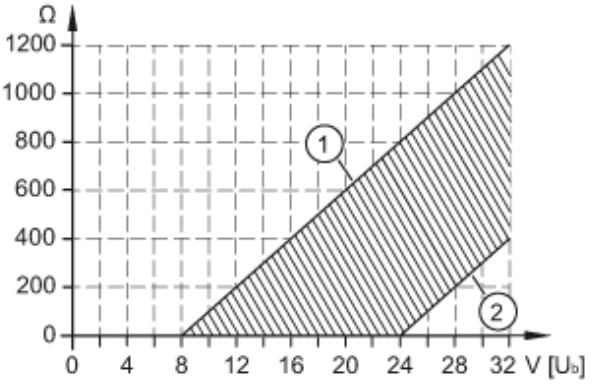

1: 负载最大值

2: 最小的负载